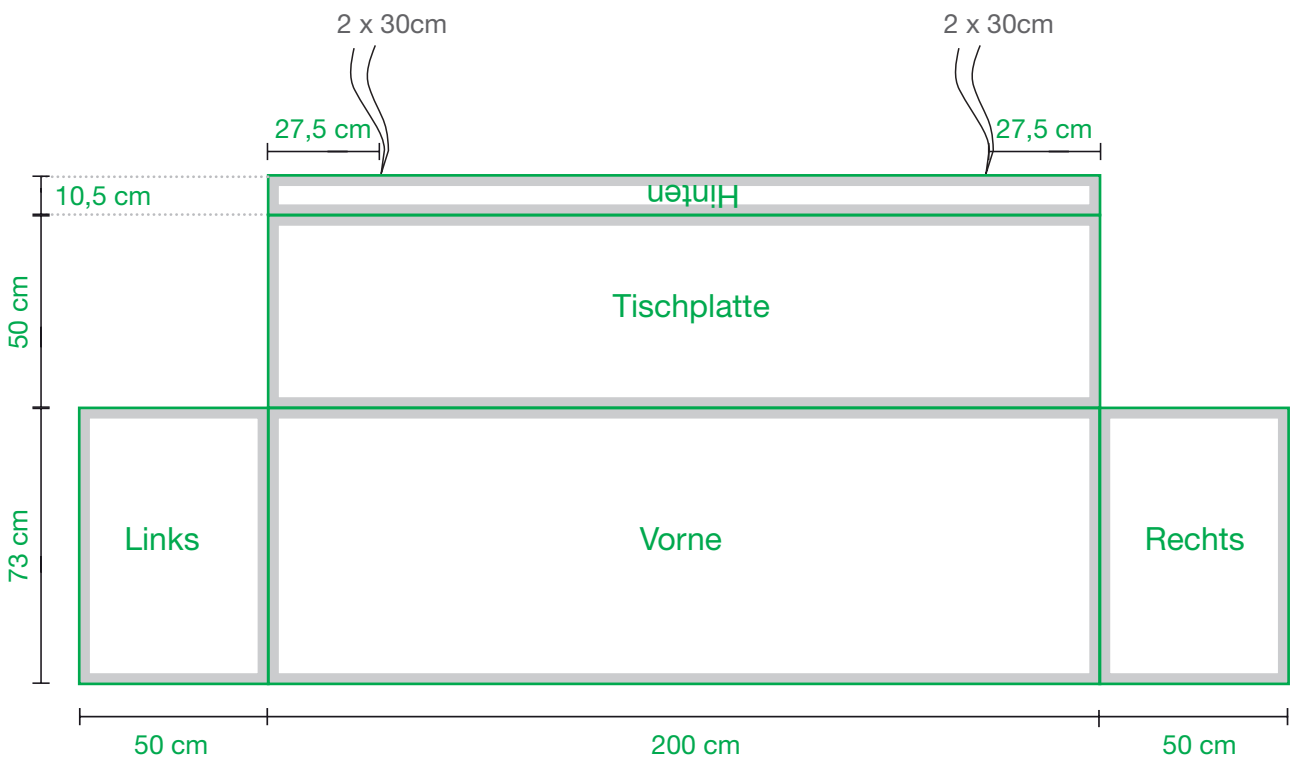

Bitte beachten:

- Bitte 1:1 Vorlage von der nächsten Seite für die Gestaltung verwenden
- Dokumentengröße nicht verändern
- Auflösung bei Maßstab 1:1 ist 300 dpi
- alle Schriften in Kurven umwandeln
- im Verarbeitungsbereich keine wichtigen Texte oder Bilder platzieren

Biertischhusse Theke (hinten offen) 200 x 50

Netto-Sichtbereich

Verarbeitungsbereich 5 cm

Bitte 1:1 Vorlage von der nächsten Seite für die Gestaltung verwenden

Biertischhusse Theke 200 x 50

Produktionsanleitung:

- grüne Flächen: den Hintergrund (Vollfarbe oder Bild) bitte in dieser Größe anlegen. Nicht darüber hinaus, keine Nahtzugabe oder Anschnitt nötig!
- gestrichelte Linie = Nettosichtformat; Logos oder Texte nicht außerhalb platzieren, da diese sonst unter der Naht liegen.
- Farbangaben: bitte bei der Bestellung eventuelle Farbwerte für Logo o. Ä. vermerken.
- gestrichelte Linie und dieses Feld unbedingt vor Weitergabe zum Druck löschen
- Kommunikationsstandard: HKS, Pantone, CMYK nach DCS-Farbbuch

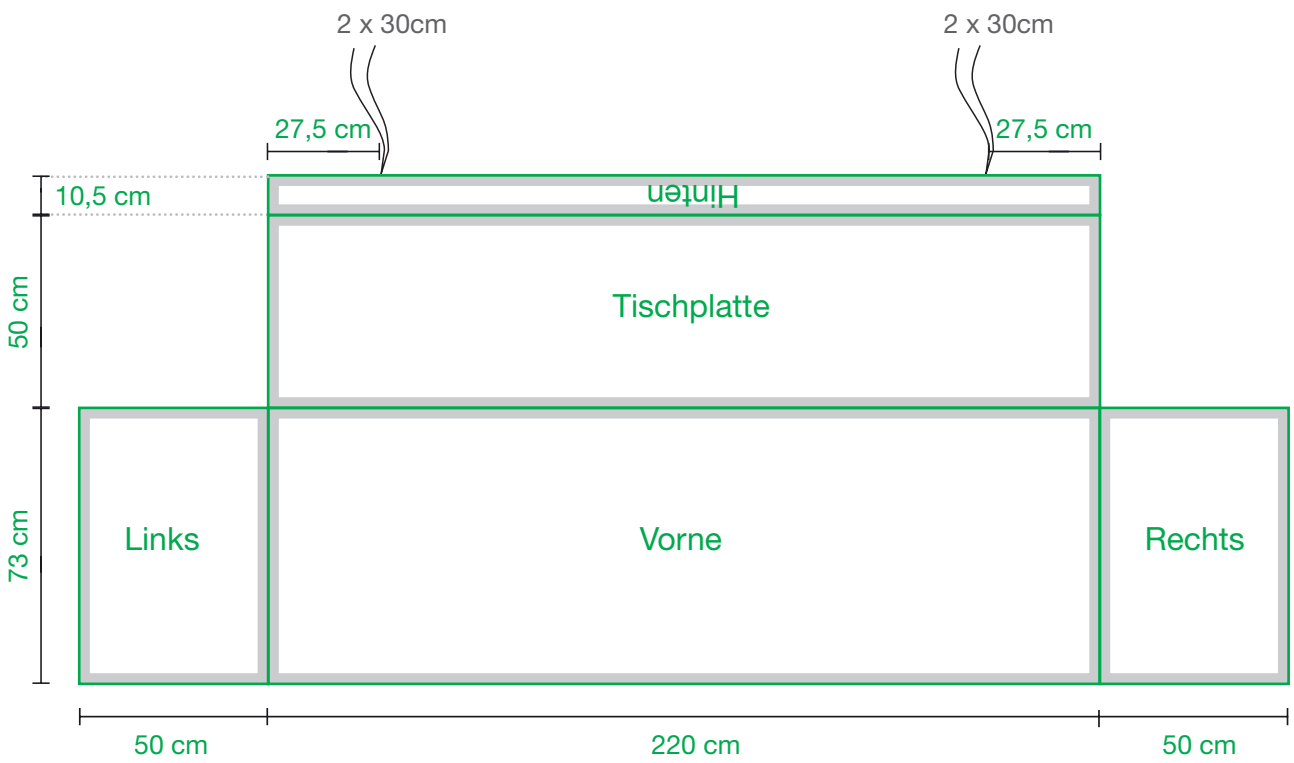

Bitte beachten:

- Bitte 1:1 Vorlage von der nächsten Seite für die Gestaltung verwenden
- Dokumentengröße nicht verändern
- Auflösung bei Maßstab 1:1 ist 300 dpi
- alle Schriften in Kurven umwandeln
- im Verarbeitungsbereich keine wichtigen Texte oder Bilder platzieren

Biertischhusse Theke (hinten offen) 220 x 50

Netto-Sichtbereich

Verarbeitungsbereich 5 cm

Bitte 1:1 Vorlage von der nächsten Seite für die Gestaltung verwenden

Biertischhusse Theke 220 x 50

Produktionsanleitung:

- grüne Flächen: den Hintergrund (Vollfarbe oder Bild) bitte in dieser Größe anlegen. Nicht darüber hinaus, keine Nahtzugabe oder Anschnitt nötig!
- gestrichelte Linie = Nettosichtformat; Logos oder Texte nicht außerhalb platzieren, da diese sonst unter der Naht liegen.
- Farbangaben: bitte bei der Bestellung eventuelle Farbwerte für Logo o. Ä. vermerken.
- gestrichelte Linie und dieses Feld unbedingt vor Weitergabe zum Druck löschen
- Kommunikationsstandard: HKS, Pantone, CMYK nach DCS-Farbbuch

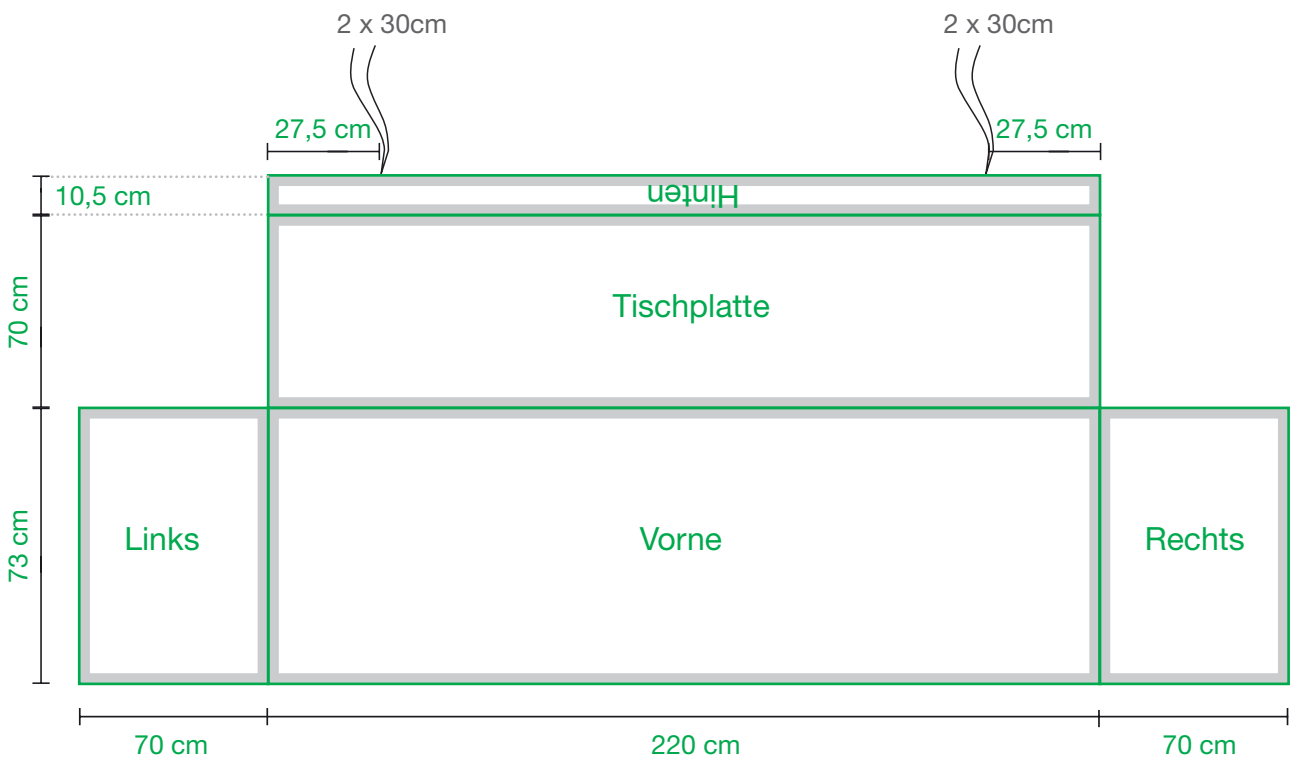

Bitte beachten:

- Bitte 1:1 Vorlage von der nächsten Seite für die Gestaltung verwenden
- Dokumentengröße nicht verändern
- Auflösung bei Maßstab 1:1 ist 300 dpi
- alle Schriften in Kurven umwandeln
- im Verarbeitungsbereich keine wichtigen Texte oder Bilder platzieren

Biertischhusse Theke (hinten offen) 220 x 70

Netto-Sichtbereich

Verarbeitungsbereich 5 cm

Bitte 1:1 Vorlage von der nächsten Seite für die Gestaltung verwenden

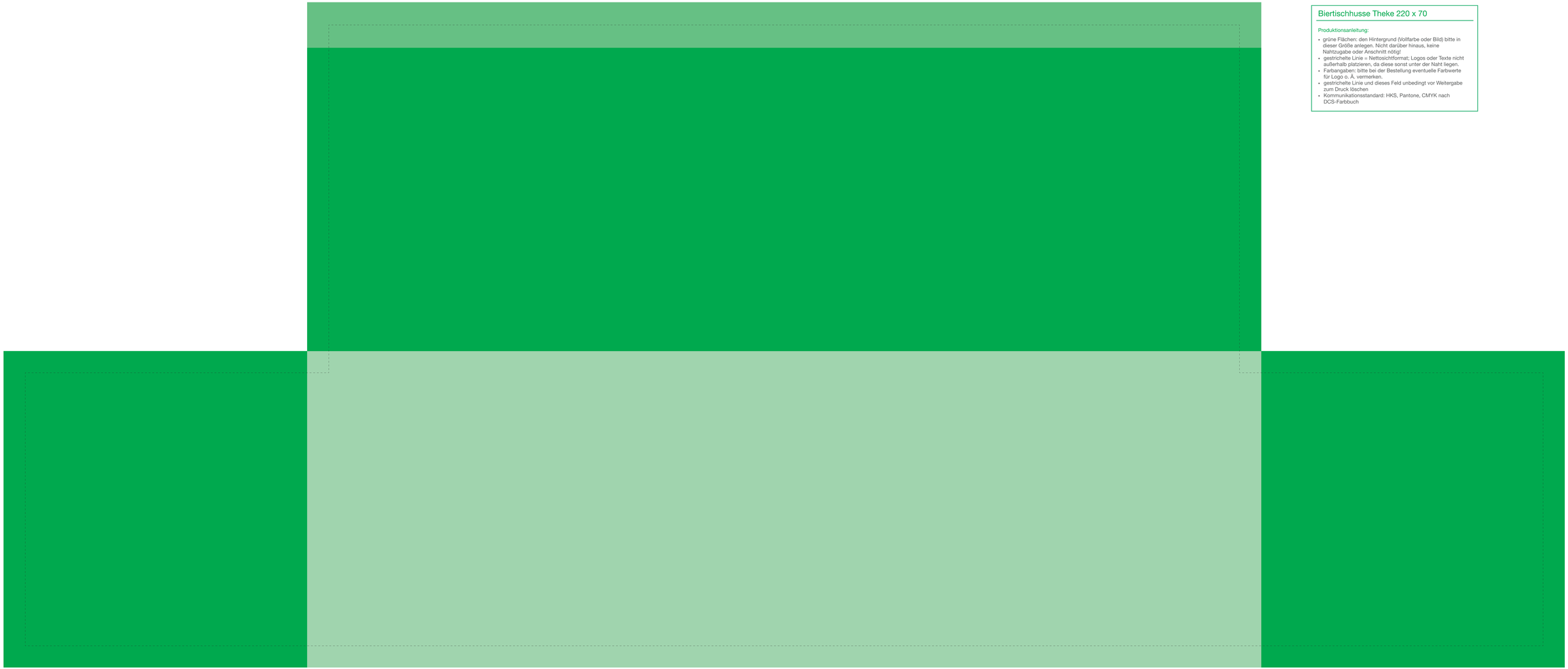

Biertischhusse Theke 220 x 70

Produktionsanleitung:

- grüne Flächen: den Hintergrund (Vollfarbe oder Bild) bitte in dieser Größe anlegen. Nicht darüber hinaus, keine Nahtzugabe oder Anschnitt nötig!
- gestrichelte Linie = Nettosichtformat; Logos oder Texte nicht außerhalb platzieren, da diese sonst unter der Naht liegen.
- Farbangaben: bitte bei der Bestellung eventuelle Farbwerte für Logo o. Ä. vermerken.
- gestrichelte Linie und dieses Feld unbedingt vor Weitergabe zum Druck löschen
- Kommunikationsstandard: HKS, Pantone, CMYK nach DCS-Farbbuch

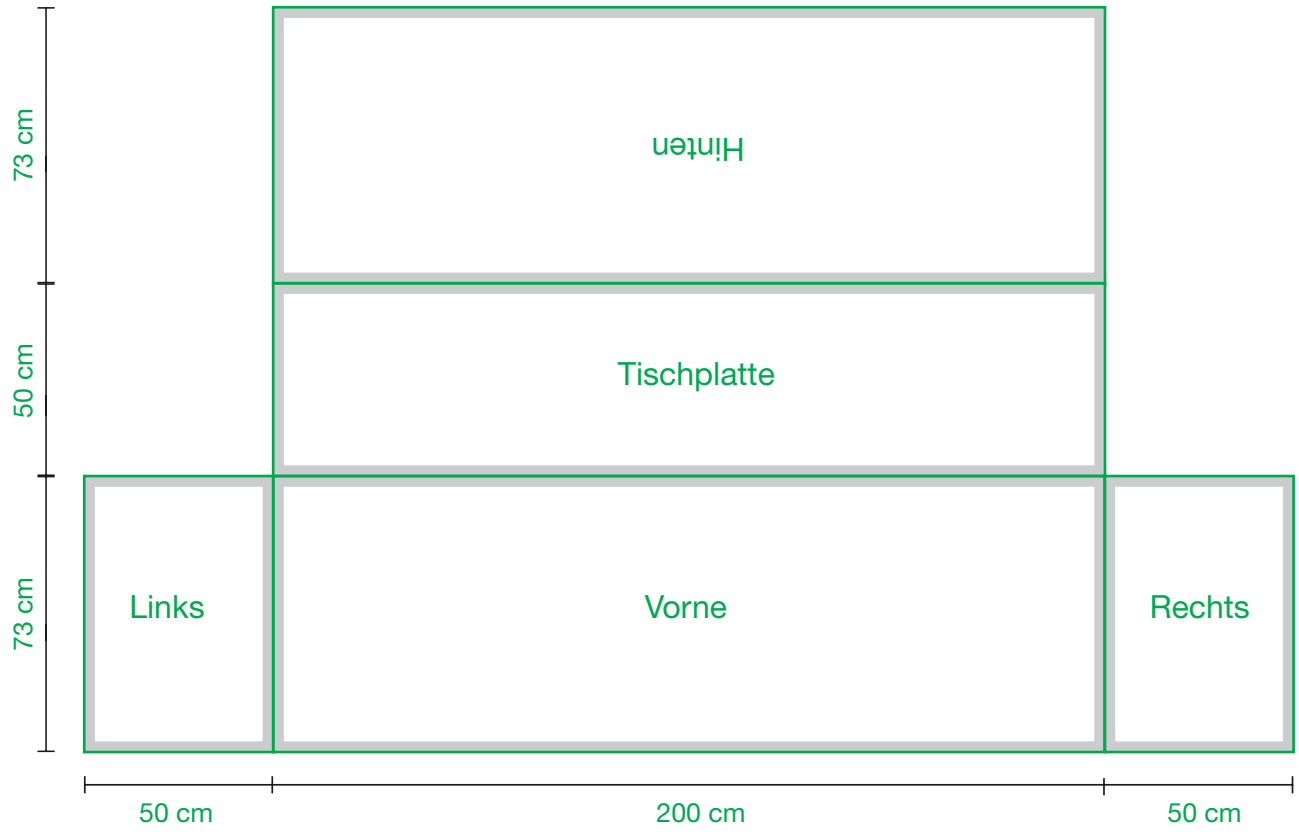

Bitte beachten:

- Bitte 1:1 Vorlage von der nächsten Seite für die Gestaltung verwenden
- Dokumentengröße nicht verändern
- Auflösung bei Maßstab 1:1 ist 300 dpi
- alle Schriften in Kurven umwandeln
- im Verarbeitungsbereich keine wichtigen Texte oder Bilder platzieren

Biertischhusse lang 200 x 50

Netto-Sichtbereich

Verarbeitungsbereich 5 cm

Bitte 1:1 Vorlage von der nächsten Seite für die Gestaltung verwenden

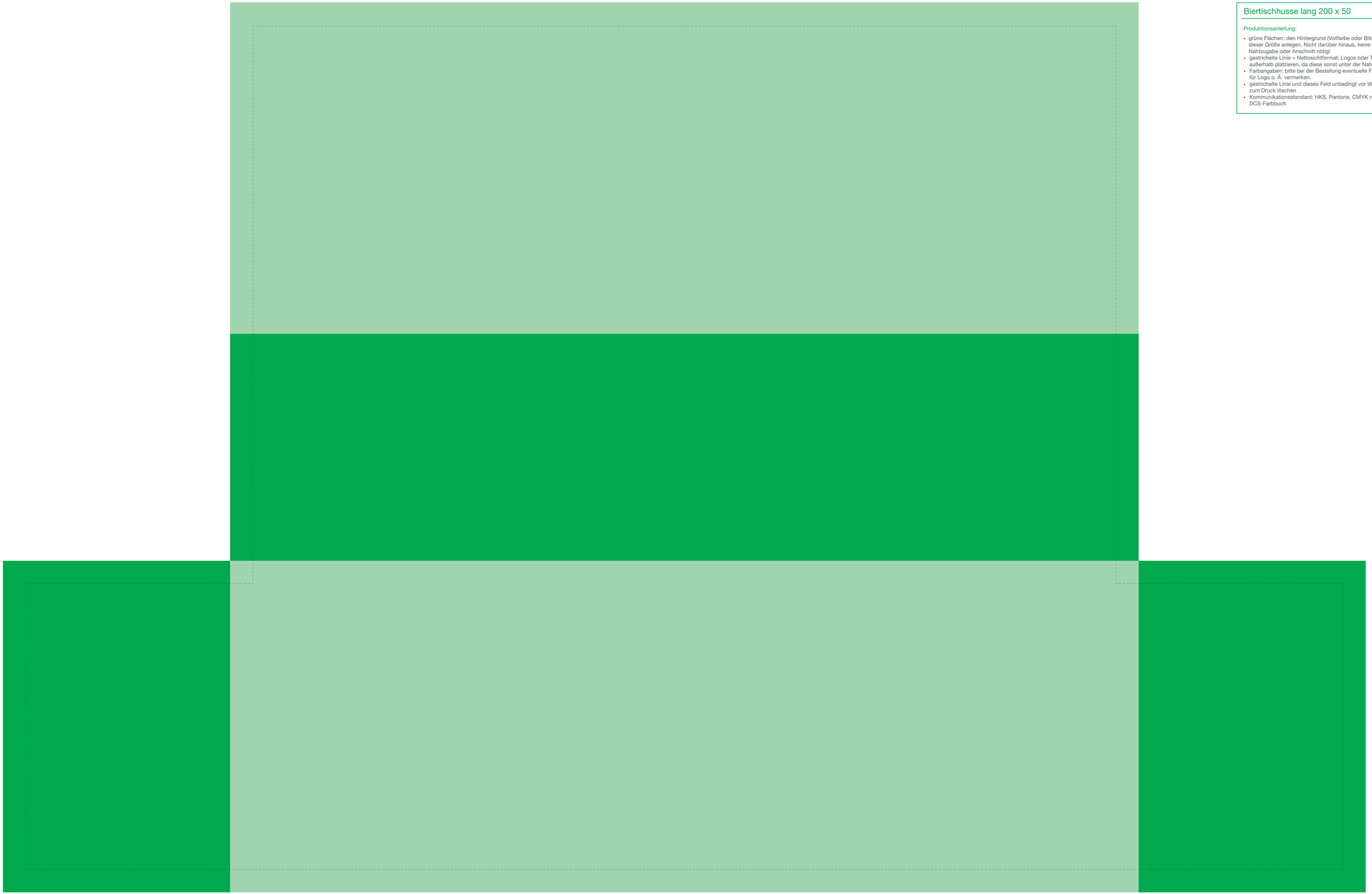

Biertischhusse lang 200 x 50

Produktionsanleitung:

- grüne Flächen: den Hintergrund (Vollfarbe oder Bild) bitte in dieser Größe anlegen. Nicht darüber hinaus, keine Nahtzugabe oder Anschnitt nötig!
- gestrichelte Linie = Nettosichtformat; Logos oder Texte nicht außerhalb platzieren, da diese sonst unter der Naht liegen.
- Farbangaben: bitte bei der Bestellung eventuelle Farbwerte für Logo o. Ä. vermerken.
- gestrichelte Linie und dieses Feld unbedingt vor Weitergabe zum Druck löschen
- Kommunikationsstandard: HKS, Pantone, CMYK nach DCS-Farbbuch

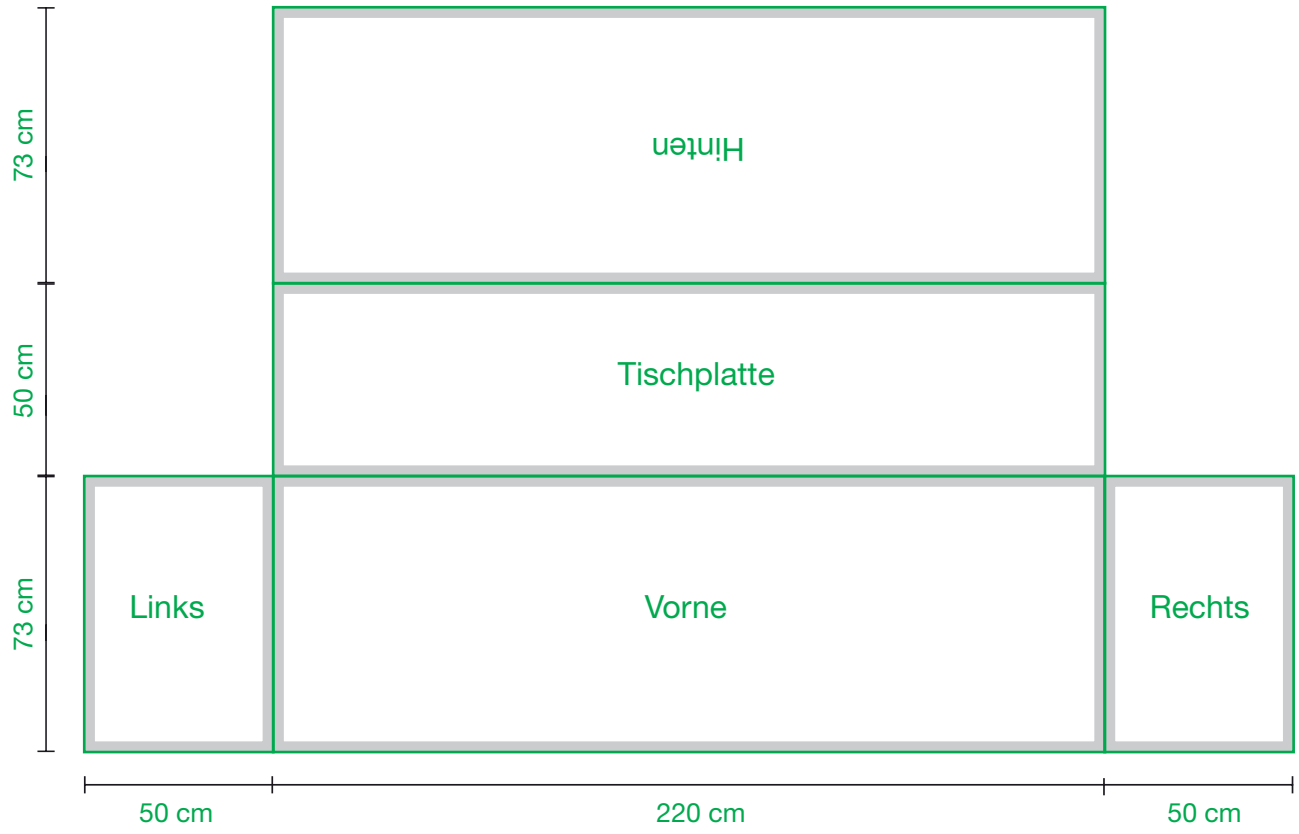

Bitte beachten:

- Bitte 1:1 Vorlage von der nächsten Seite für die Gestaltung verwenden
- Dokumentengröße nicht verändern
- Auflösung bei Maßstab 1:1 ist 300 dpi
- alle Schriften in Kurven umwandeln
- im Verarbeitungsbereich keine wichtigen Texte oder Bilder platzieren

Biertischhusse lang 220 x 50

Netto-Sichtbereich

Verarbeitungsbereich 5 cm

Bitte 1:1 Vorlage von der nächsten Seite für die Gestaltung verwenden

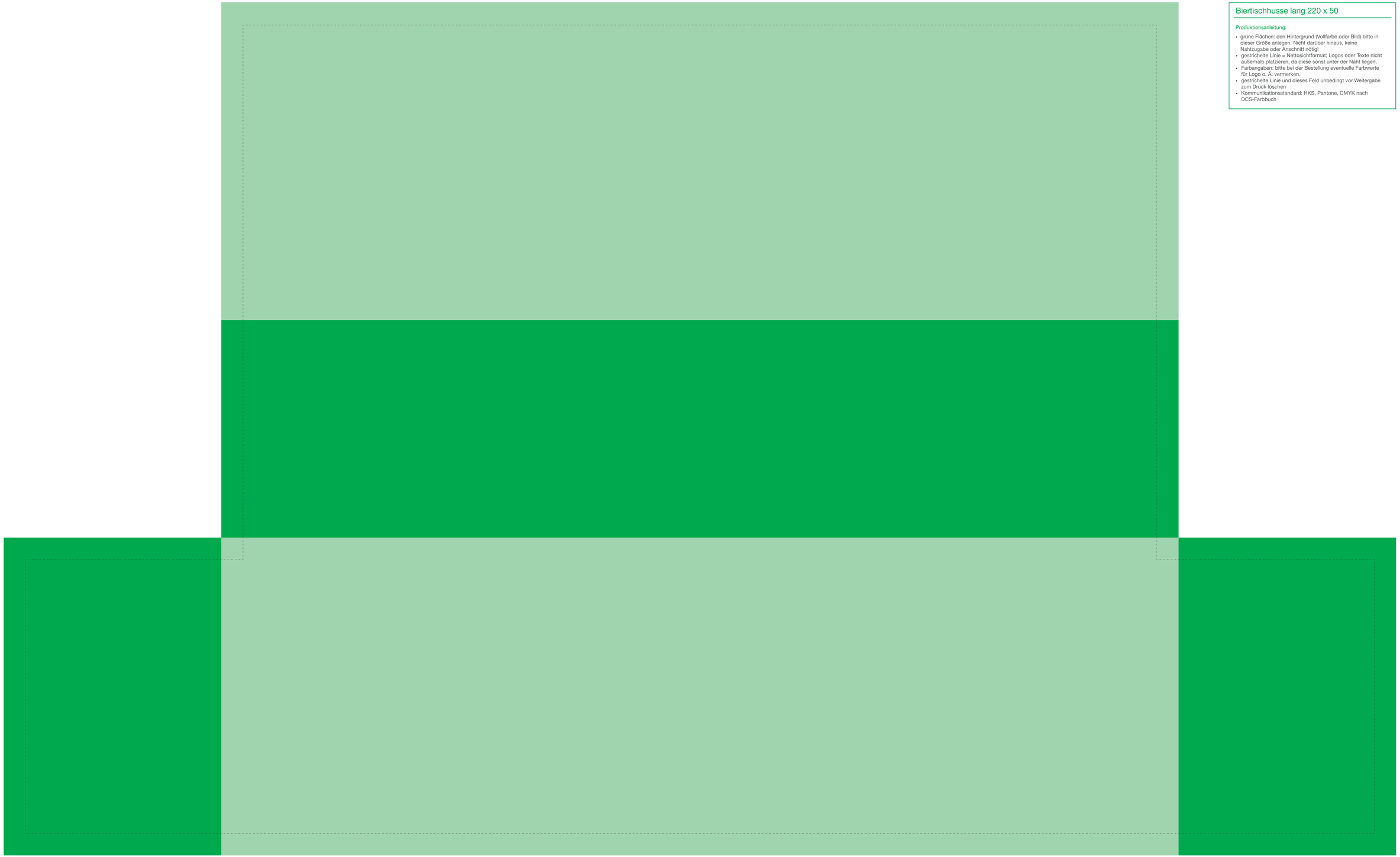

Biertischhusse lang 220 x 50

Produktionsanleitung:

- grüne Flächen: den Hintergrund (Vollfarbe oder Bild) bitte in dieser Größe anlegen. Nicht darüber hinaus, keine Nahtzugabe oder Anschnitt nötig!
- gestrichelte Linie = Nettosichtformat; Logos oder Texte nicht außerhalb platzieren, da diese sonst unter der Naht liegen.
- Farbangaben: bitte bei der Bestellung eventuelle Farbwerte für Logo o. Ä. vermerken.
- gestrichelte Linie und dieses Feld unbedingt vor Weitergabe zum Druck löschen
- Kommunikationsstandard: HKS, Pantone, CMYK nach DCS-Farbbuch

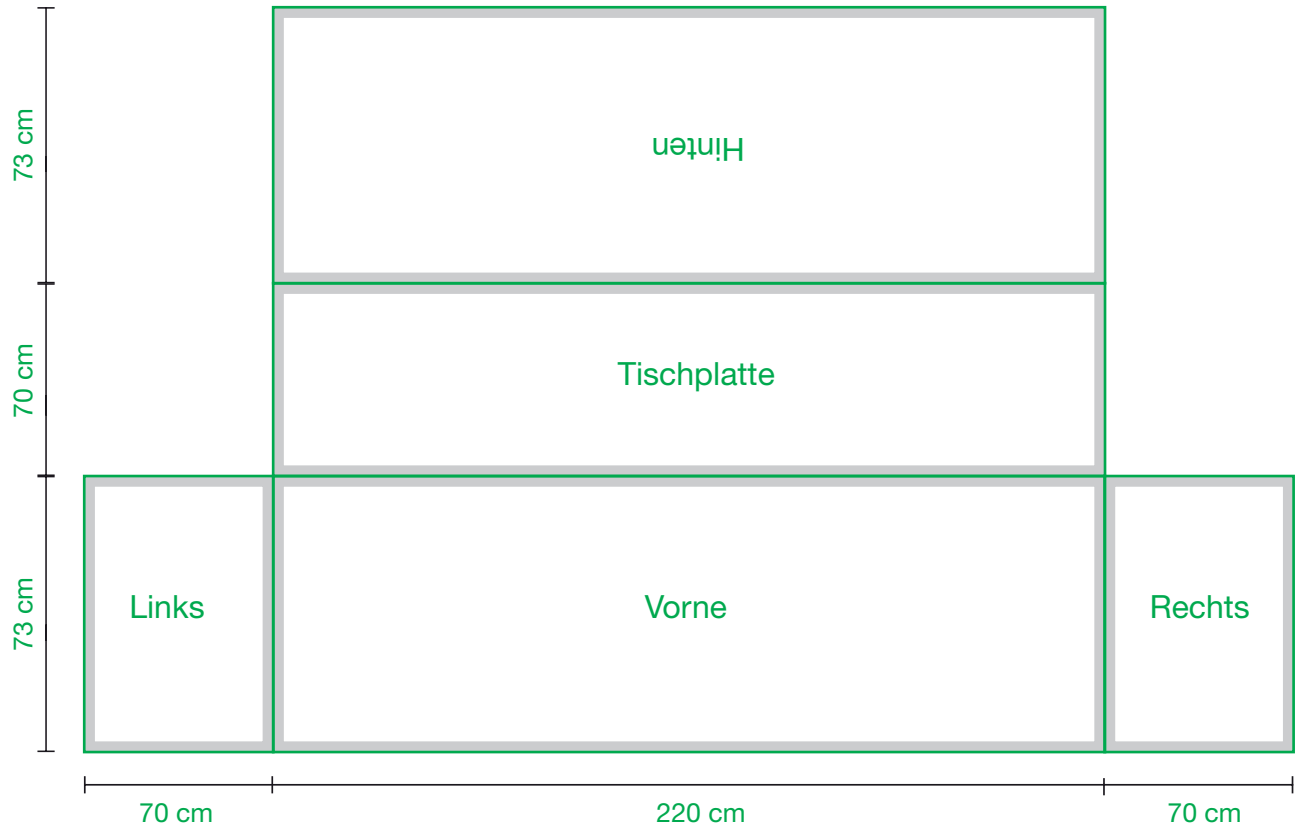

Bitte beachten:

- Bitte 1:1 Vorlage von der nächsten Seite für die Gestaltung verwenden
- Dokumentengröße nicht verändern
- Auflösung bei Maßstab 1:1 ist 300 dpi
- alle Schriften in Kurven umwandeln
- im Verarbeitungsbereich keine wichtigen Texte oder Bilder platzieren

Biertischhusse lang 220 x 70

Netto-Sichtbereich

Verarbeitungsbereich 5 cm

Bitte 1:1 Vorlage von der nächsten Seite für die Gestaltung verwenden

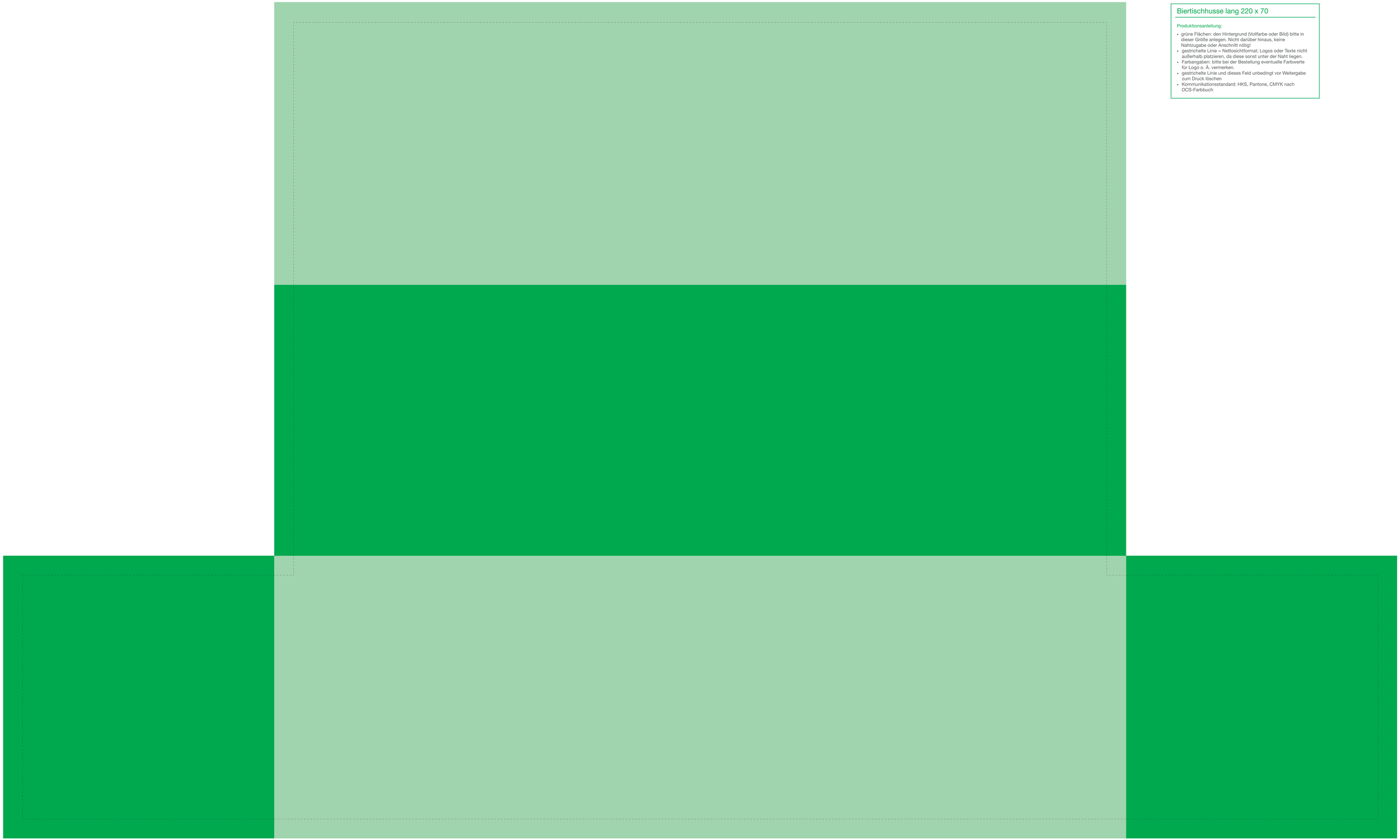

Biertischhusse lang 220 x 70

Produktionsanleitung:

- grüne Flächen: den Hintergrund (Vollfarbe oder Bild) bitte in dieser Größe anlegen. Nicht darüber hinaus, keine Nahtzugabe oder Anschnitt nötig!
- gestrichelte Linie = Nettosichtformat; Logos oder Texte nicht außerhalb platzieren, da diese sonst unter der Naht liegen.
- Farbangaben: bitte bei der Bestellung eventuelle Farbwerte für Logo o. Ä. vermerken.
- gestrichelte Linie und dieses Feld unbedingt vor Weitergabe zum Druck löschen
- Kommunikationsstandard: HKS, Pantone, CMYK nach DCS-Farbbuch

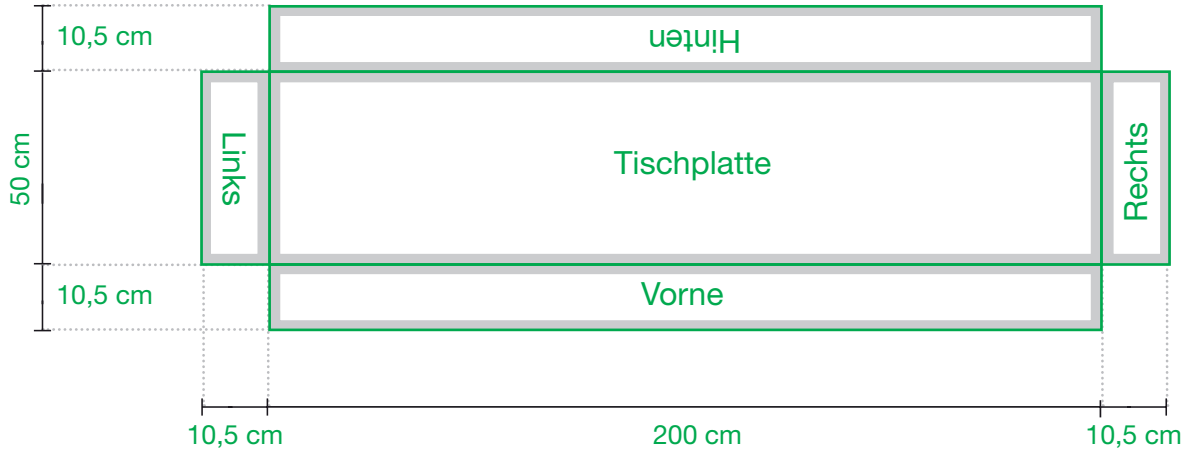

Bitte beachten:

- Bitte 1:1 Vorlage von der nächsten Seite für die Gestaltung verwenden
- Dokumentengröße nicht verändern
- Auflösung bei Maßstab 1:1 ist 300 dpi
- alle Schriften in Kurven umwandeln
- im Verarbeitungsbereich keine wichtigen Texte oder Bilder platzieren

Biertischhusse kurz 200 x 50

Netto-Sichtbereich

Verarbeitungsbereich 5 cm

Bitte 1:1 Vorlage von der nächsten Seite für die Gestaltung verwenden

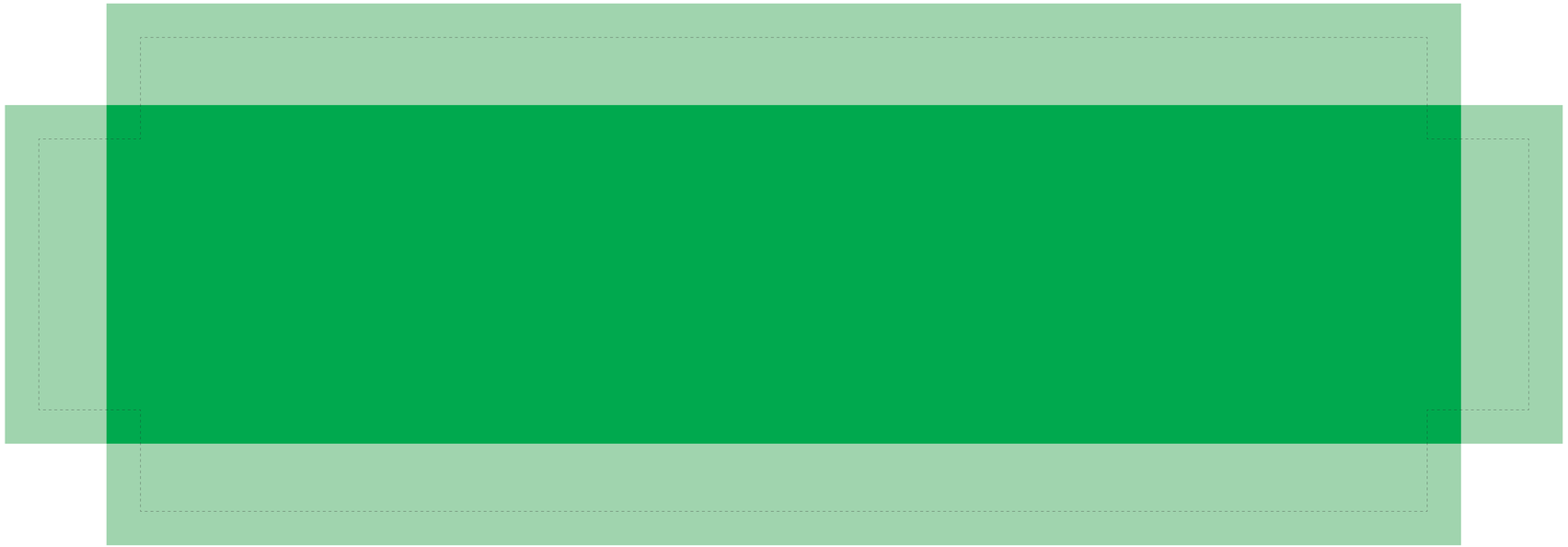

Biertischhusse kurz 200 x 50

Produktionsanleitung:

- grüne Flächen: den Hintergrund (Vollfarbe oder Bild) bitte in dieser Größe anlegen. Nicht darüber hinaus, keine Nahtzugabe oder Anschnitt nötig!
- gestrichelte Linie = Nettosichtformat; Logos oder Texte nicht außerhalb platzieren, da diese sonst unter der Naht liegen.
- Farbangaben: bitte bei der Bestellung eventuelle Farbwerte für Logo o. Ä. vermerken.
- gestrichelte Linie und dieses Feld unbedingt vor Weitergabe zum Druck löschen
- Kommunikationsstandard: HKS, Pantone, CMYK nach DCS-Farbbuch

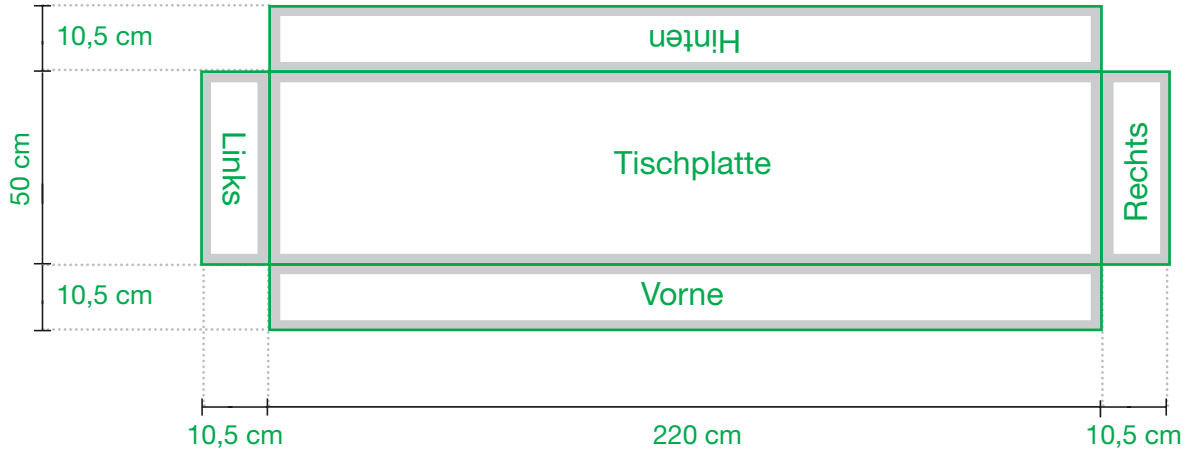

Bitte beachten:

- Bitte 1:1 Vorlage von der nächsten Seite für die Gestaltung verwenden
- Dokumentengröße nicht verändern
- Auflösung bei Maßstab 1:1 ist 300 dpi
- alle Schriften in Kurven umwandeln
- im Verarbeitungsbereich keine wichtigen Texte oder Bilder platzieren

Biertischhusse kurz 220 x 50

Netto-Sichtbereich

Verarbeitungsbereich 5 cm

Bitte 1:1 Vorlage von der nächsten Seite für die Gestaltung verwenden

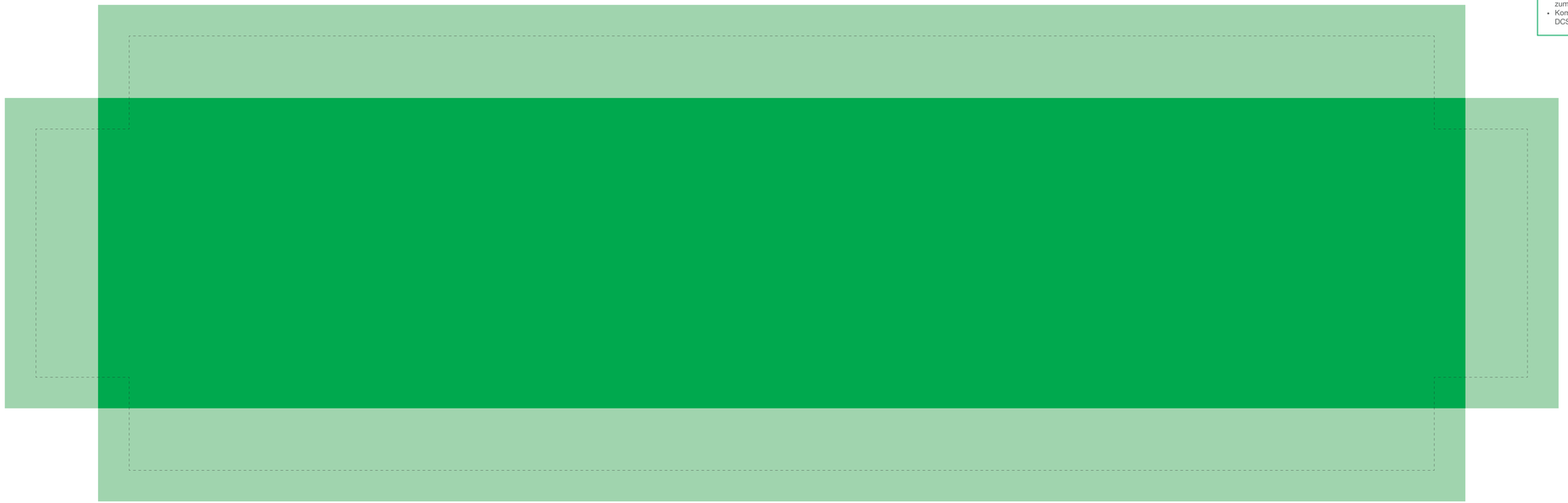

Biertischhusse kurz 220 x 50

Produktionsanleitung:

- grüne Flächen: den Hintergrund (Vollfarbe oder Bild) bitte in dieser Größe anlegen. Nicht darüber hinaus, keine Nahtzugabe oder Anschnitt nötig!
- gestrichelte Linie = Nettosichtformat; Logos oder Texte nicht außerhalb platzieren, da diese sonst unter der Naht liegen.
- Farbangaben: bitte bei der Bestellung eventuelle Farbwerte für Logo o. Ä. vermerken.
- gestrichelte Linie und dieses Feld unbedingt vor Weitergabe zum Druck löschen
- Kommunikationsstandard: HKS, Pantone, CMYK nach DCS-Farbbuch

Bitte beachten:

- Bitte 1:1 Vorlage von der nächsten Seite für die Gestaltung verwenden
- Dokumentengröße nicht verändern
- Auflösung bei Maßstab 1:1 ist 300 dpi
- alle Schriften in Kurven umwandeln
- im Verarbeitungsbereich keine wichtigen Texte oder Bilder platzieren

Biertischhusse kurz 220 x 70

Netto-Sichtbereich

Verarbeitungsbereich 5 cm

Bitte 1:1 Vorlage von der nächsten Seite für die Gestaltung verwenden

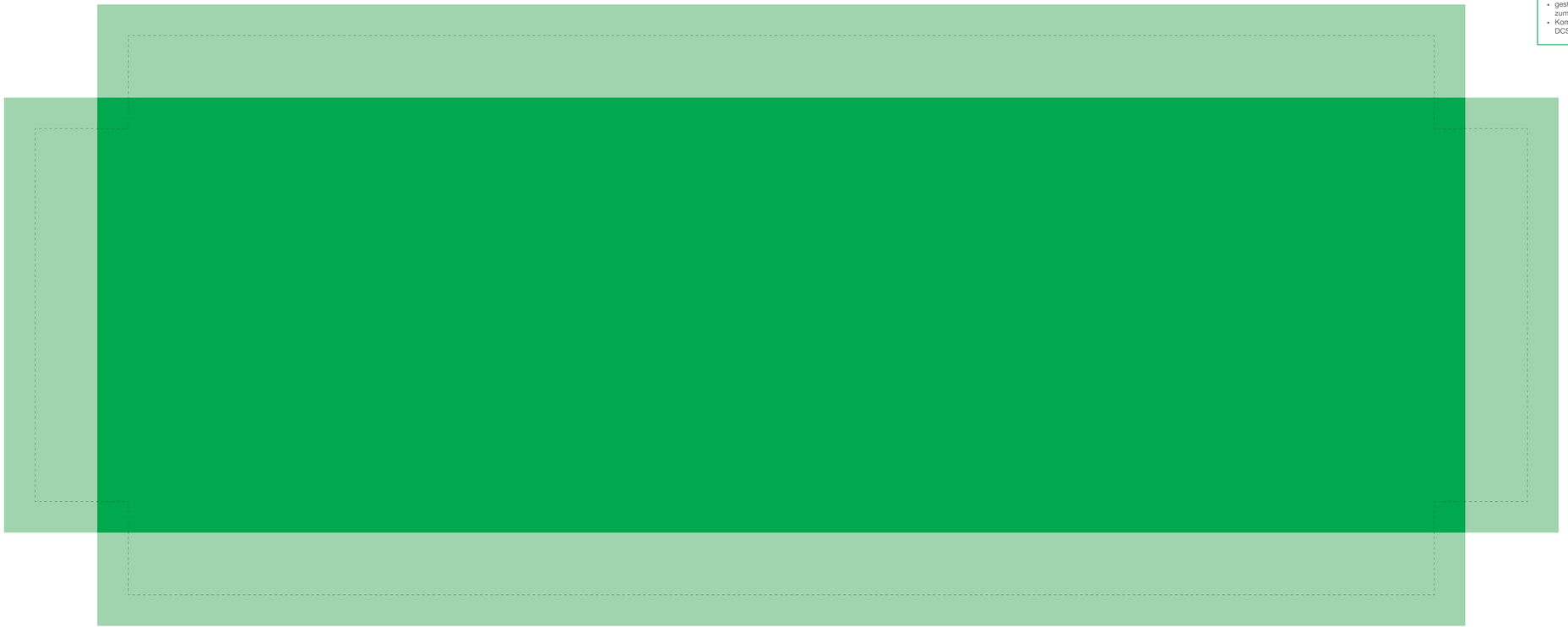

Biertischhusse kurz 220 x 70

Produktionsanleitung:

- grüne Flächen: den Hintergrund (Vollfarbe oder Bild) bitte in dieser Größe anlegen. Nicht darüber hinaus, keine Nahtzugabe oder Anschnitt nötig!
- gestrichelte Linie = Nettosichtformat; Logos oder Texte nicht außerhalb platzieren, da diese sonst unter der Naht liegen.
- Farbangaben: bitte bei der Bestellung eventuelle Farbwerte für Logo o. Ä. vermerken.
- gestrichelte Linie und dieses Feld unbedingt vor Weitergabe zum Druck löschen
- Kommunikationsstandard: HKS, Pantone, CMYK nach DCS-Farbbuch